강재거푸집 상세도 (4)

정 면 도

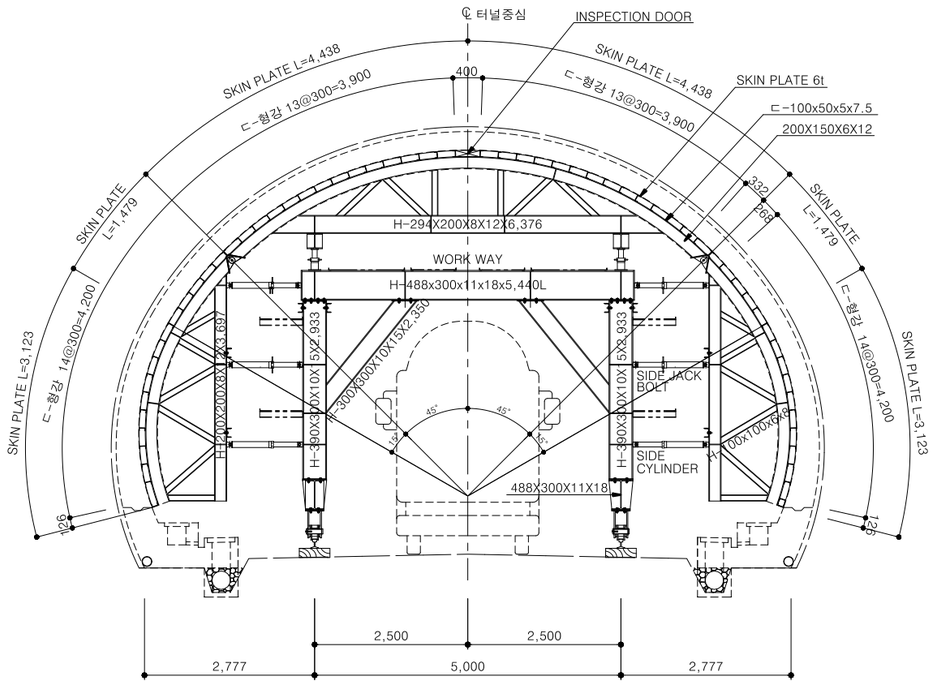

측 면 도

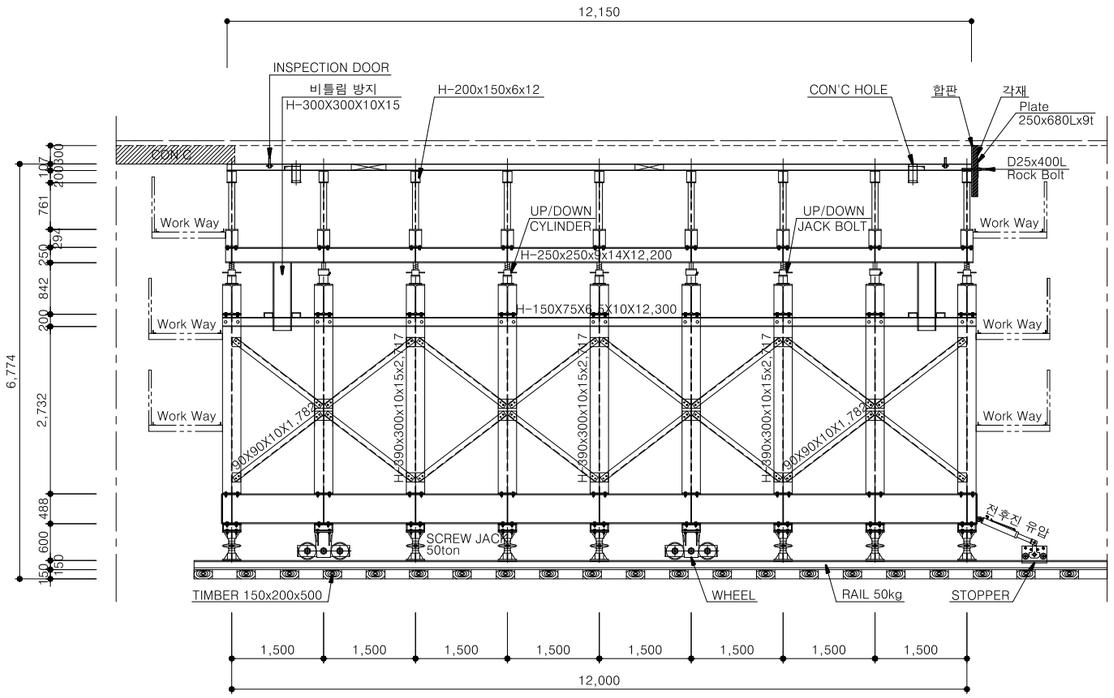

WHEEL 상세도

S = 1:10

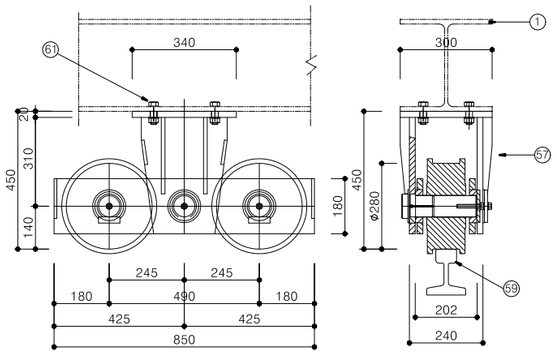

HINGE 상세도

S = 1:10

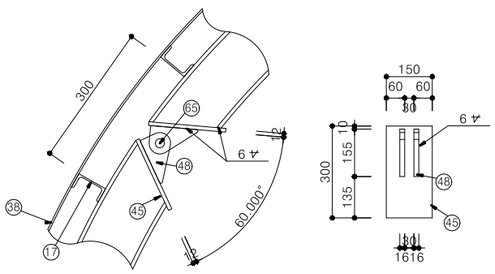

주행실린더/STOPPER 상세도

S = 1:10

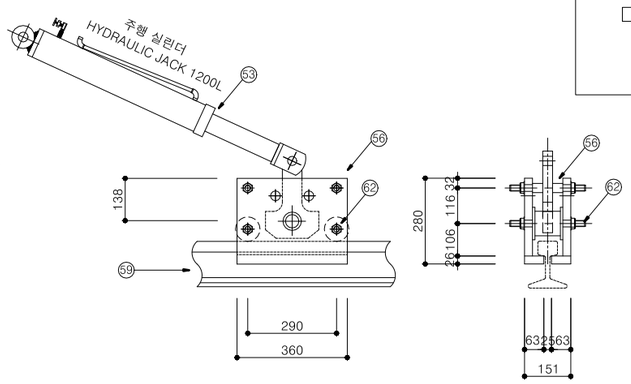

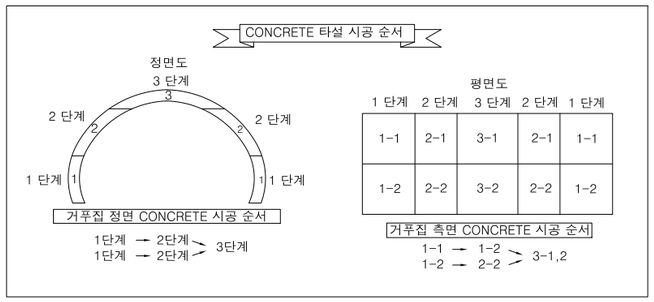

NOTE

1. 본 도면에 제시된 제품(공법)은 실시설계 당시 공사비 기초금액산출을 위해 잠정 제시된 도면이므로 시공전 실시설계 당시의 검토자료등과 상호비교·검토하여 감독원과 사전협의 후 재질,규격,성능 등이 동등이상의 제품(공법)으로 변경 적용할 수 있음

경상북도	사 업 명	울릉도 일주도로2 건설공사		△						위치정보		도 면 명	강재거푸집 상세도 (4)
	시설/공구			△						축 척	NONE		
대 림 산 업	건설분야	토 목	건설단계	실시설계	△ 2015.12.		김 성 호	최 규 대	최 장 식	도면번호	C0060507-011	편철번호	4.093
					개정번호	날짜	개 정 내 용	과업책임자	분야별책임자	설계자			